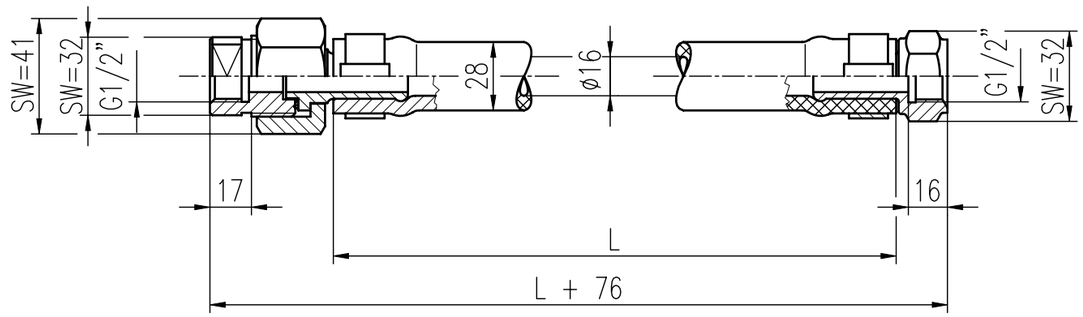

Prüfung und Abnahme: Auf Dichtheit mit 8 bar Prüfdruck.
Nach Merkblatt UIC 830V

Bei Bestellung angeben: Bremsschlauchlänge [L]
und Anschlussgewinde G1/2" x G1/2" oder G1/2" x G1"

SCHLAUCHVERBINGUNG Type 5/8"

mit Anschlußgewinde G1/2" x G1/2" oder G1/2" x G1"

Einbauzeichnung	:	
Schnittzeichnung	:	VS 5/8"
Gehört zu	:	Druckluftbremse
Gewicht	:	

AN DER VORLAGE MACHEN WIR SÄMTLICHE ERFINDERRECHTE GELTEND, SIE BLEIBT UNSER GEISTIGES EIGENTUM, DAS BEI VERMEIDUNG STRAF- U. ZIVILRECHTLICHER KONSEQUENZEN WEDER FOTOKOPIERT, NOCH SONST VERVIELFÄLTIGT, IRGEND-WELCHEN DRITTPERSONEN ZU IRGENDWELCHEN ZWECKEN AUSGEHÄNDIGT WERDEN DARF.
STABEG APPARATEBAUGES. M.B.H. A-1140WIEN